ZELENI PLOVAK

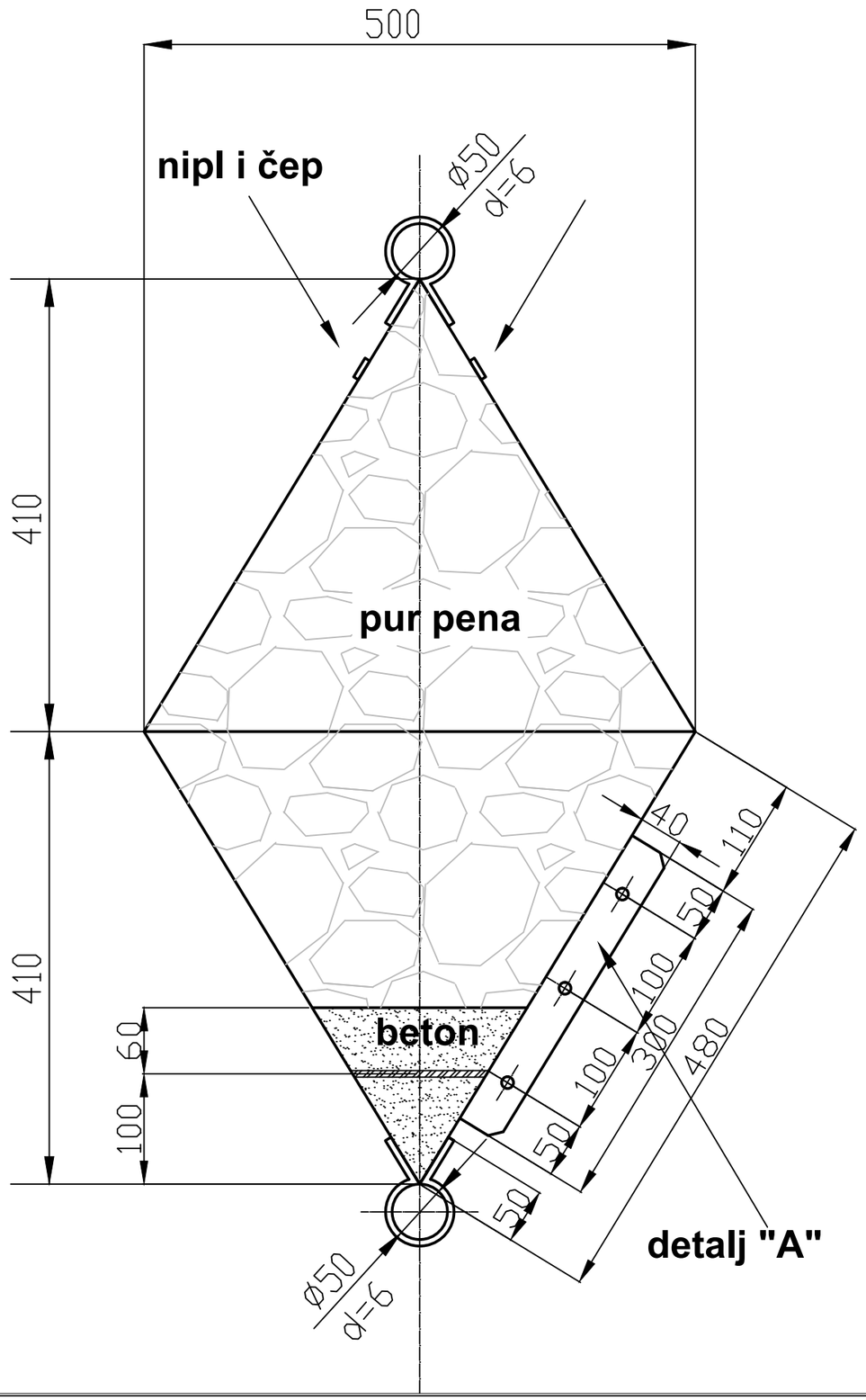

detalj "A"

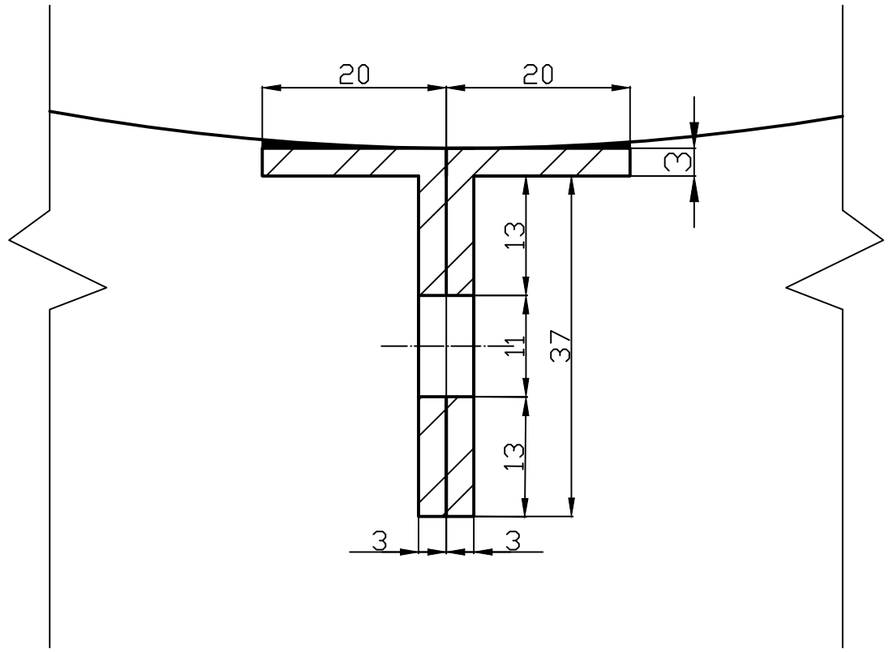

Plovak	
elemenat	R 1 : 5
čelični lim	d = 1,2 mm
unitrašnji var	kontinualni 5
spoljašnji var	Y

Sve površine ofarbati zaštitnom farbom-vošprajmerom i lak farbom zelenom nijansa tessarol 16 u dva premaza