CRVENI PLOVAK

detalj "A"

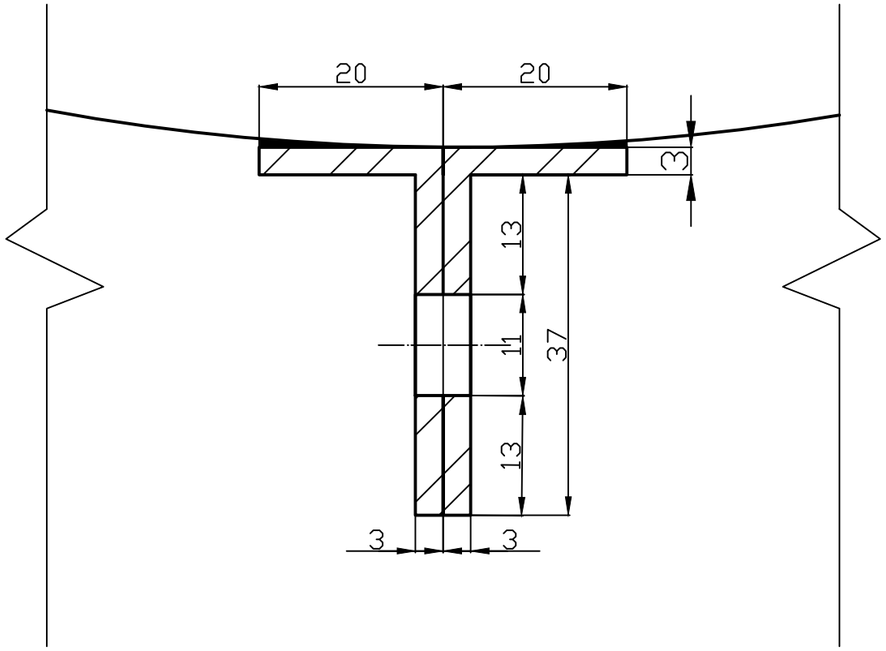

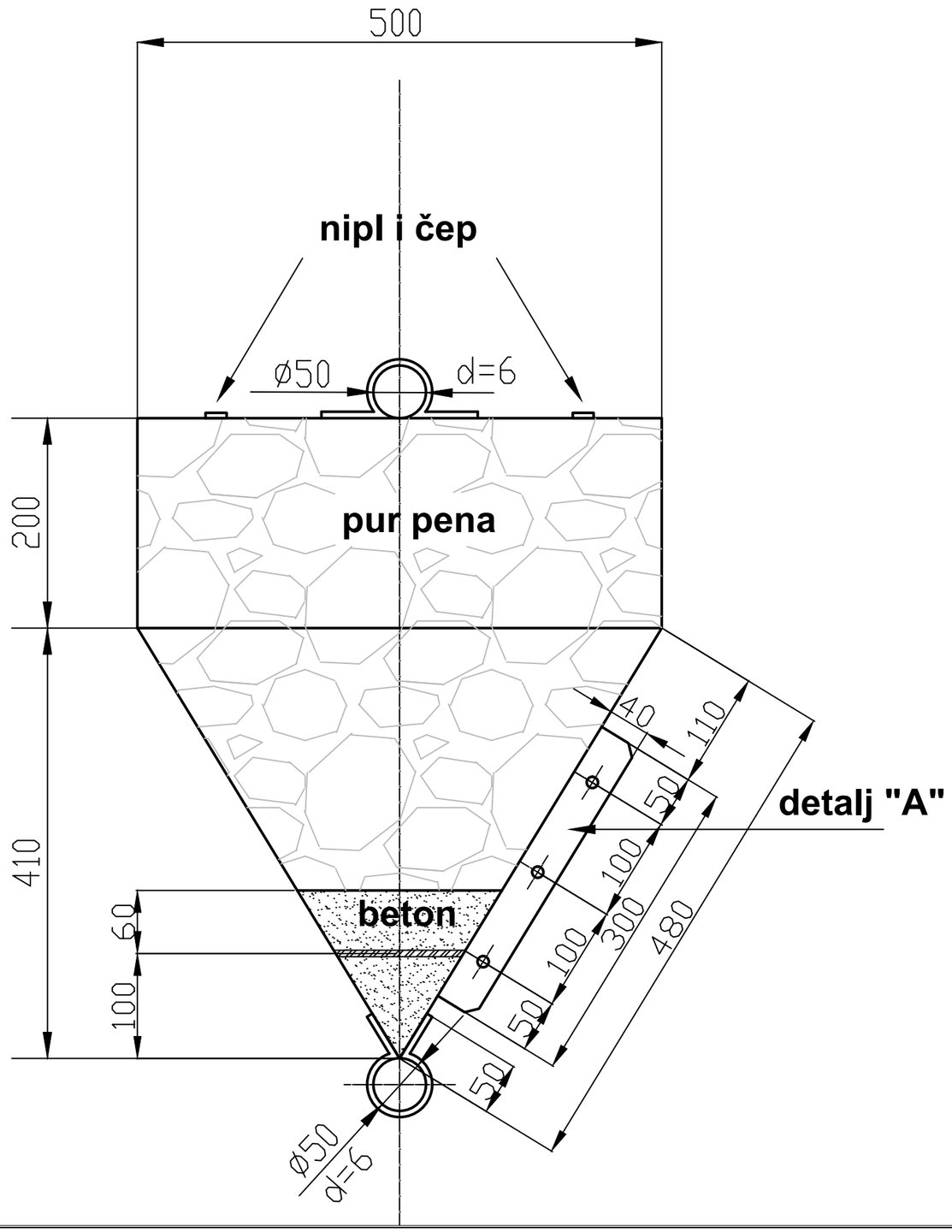

Plovak	
elemenat	**R 1 : 5**
čelični lim	d = 1,2 mm
unitrašnji var	**kontinualni 5**
spoljašnji var	**Y**

Sve površine ofarbati zaštitnom farbom-vošprajmerom i lak farbom crvenom nijansa ZORA luks 3720 u dva premaza