R 1:2

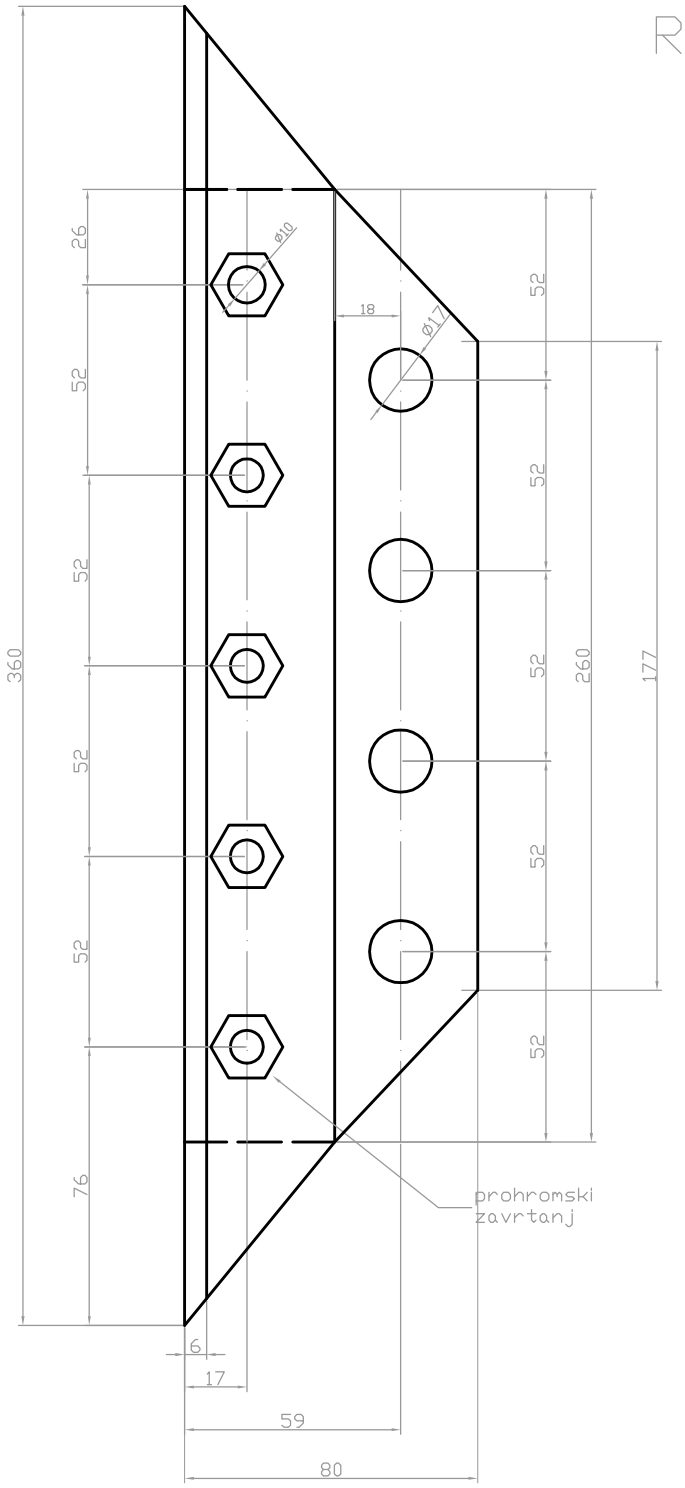
26
52
52
52
52
52
76
360
ø10
18
ø17
52
52
52
52
52
260
177
prohromski
zavrtanj
6
17
59
80

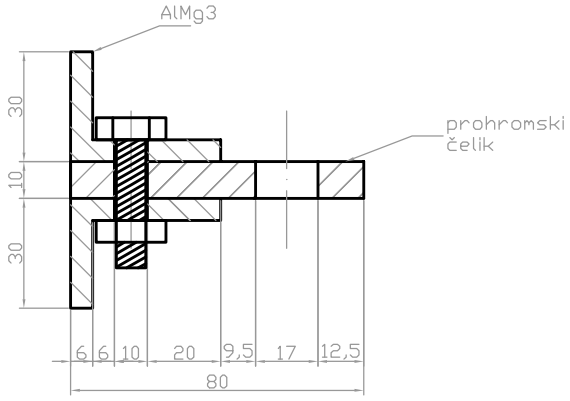
AlMg3
30
10
30
prohromski
čelik
6
6
10
20
9,5
17
12,5
80